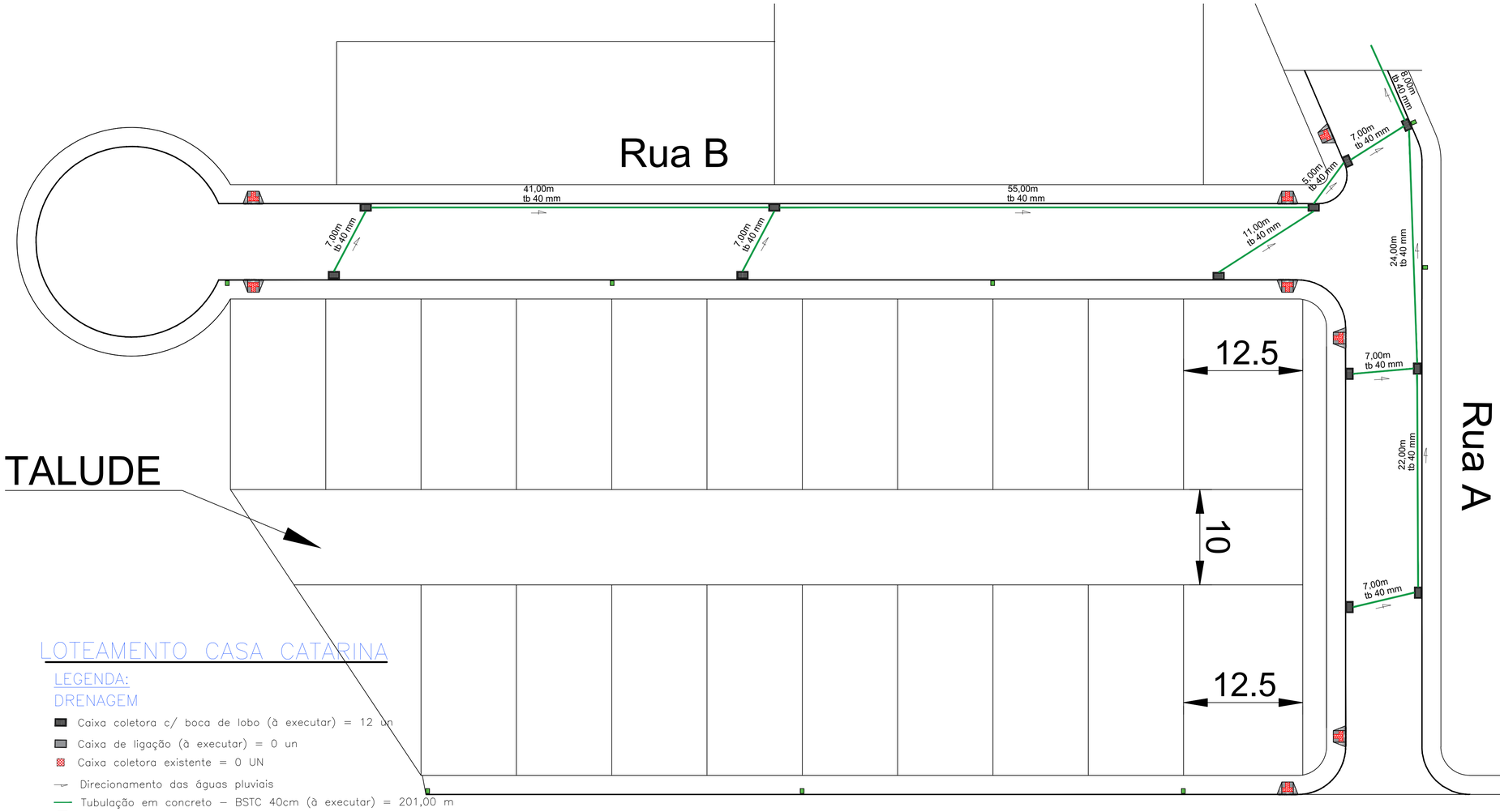

LOTEAMENTO CASA CATARINA

LEGENDA:

DRENAGEM

- Caixa coletora c/ boca de lobo (à executar) = 12 un
- Caixa de ligação (à executar) = 0 un
- Caixa coletora existente = 0 UN
- Direcionamento das águas pluviais
- Tubulação em concreto – BSTC 40cm (à executar) = 201,00 m
- Poste de energia

ESTRADA DE ACESSO AO AEROPORTO

DETALHE DE ASSENTAMENTO DE TUBULAÇÃO DE CONCRETO

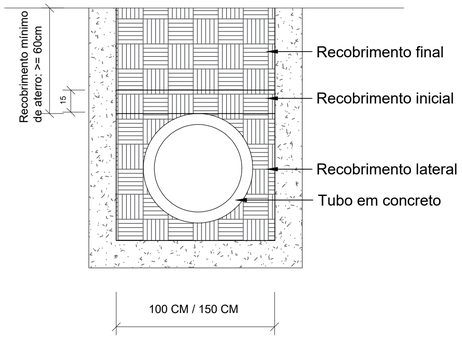

CORTE AA'

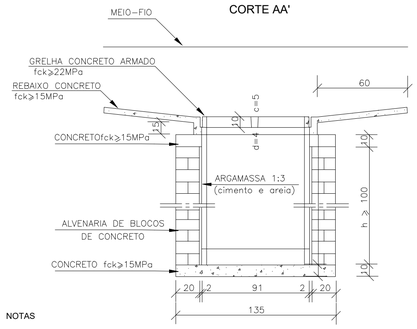

NOTAS

1 - Dimensões em cm;
2 - As quantidades apresentadas incluem a grelha e o rebaixo de concreto;

BOCAS DE LOBO SIMPLES COM GRELHA DE AÇO

PLANTA

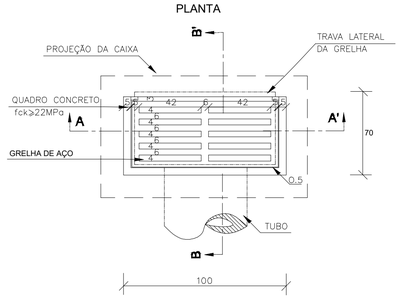

CORTE BB'

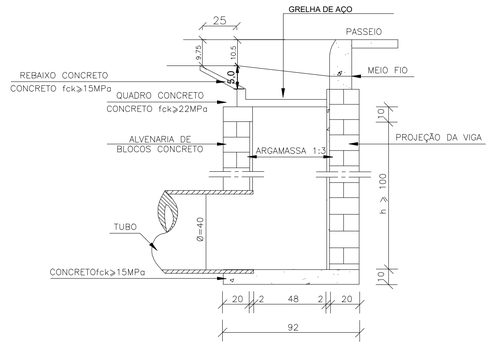

CASA CATARINA

PREFEITURA MUNICIPAL

ESTADO DE SANTA CATARINA
PREFEITURA MUNICIPAL DE DIONÍSIO CERQUEIRA
SECRETARIA DE OBRAS E INFRAESTRUTURA

OBRA= INFRAESTRUTURA DO LOT. CASA CATARINA
LOCAL= ESTRADA MUNICIPAL DE ACESSO AO AEROPORTO, BAIRRO AEROPORTO DIONISIO CERQUEIRA – SC
PROP.= PREFEITURA MUNICIPAL
CONTEÚDO: DRENAGEM
PLANTA BAIXA
DETALHES
PRANCHA 3/3

RESPONSÁVEL TÉCNICO
GUILHERME HENRIQUE MARAN LIBARDONI:043987729 60
ENG. CIVIL GUILHERME H. M. LIBARDONI
CREA/SC 120441-2

Assinado digitalmente por GUILHERME HENRIQUE MARAN LIBARDONI:043987729 60
DN: C=BR, O=ICP-Brasil, OU=Secretaria da Receita Federal do Brasil - RFB, OU=RFB e-CPF A3, OU=EM BRANCO, OU=ARQUITECTURA, OU=Presencial, CN=GUILHERME HENRIQUE MARAN LIBARDONI:043987729 60
Motivo: Eu sou o autor deste documento
Local: Brasil
Data: 2026.05.05 16:12:45-03'00'
Foxit PDF Reader Versão: 2025.2.0

PROPRIETÁRIO
PREFEITURA MUNICIPAL DE DIONÍSIO CERQUEIRA
CNPJ: 83.026.773/0001-74

ELABORADO POR: ENG. CIVIL EDUARDO DALLO
DATA 05/2026
ESCALA INDICADA